ISTRUZIONE DI MONTAGGIO ART. PATC23-PATC28
INSTALLATION SCHEME FOR ART. PATC23-PATC28
INSTRUCTION DE MONTAGE ART. PATC23-PATC28

ceramica GLOBO

Installare il lavabo PA023 o PA028 alla parete secondo quote riportate dalla scheda tecnica catalogo.
Fit the PA023 or PA028 washbasin into the wall following the height measurements indicated on the technical card catalogue.
Installer le lavabo PA023 ou PA028 au mur en suivant les valeurs reprises sur la fiche technique du catalogue.

FIGURA A

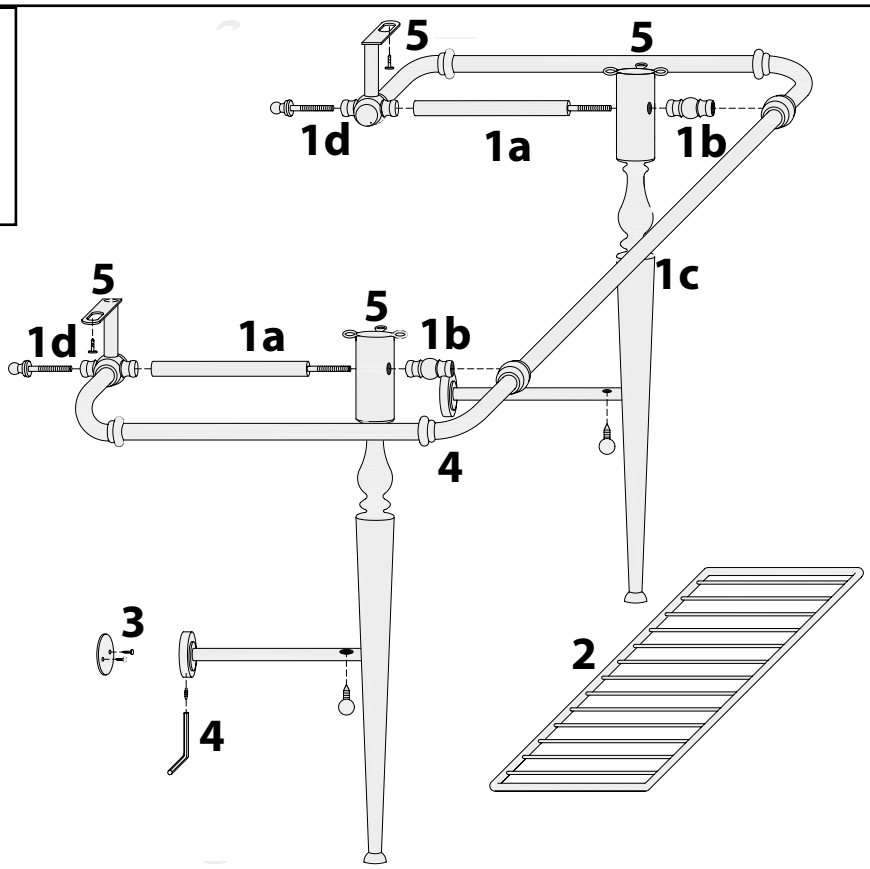

1- *Bloccare il portasciugamani alle due gambe seguendo la sequenza 1a-1b-1c-1d.*
Fix the towel rail to the two support legs following sequence 1a-1b-1c1d.
Bloquer le porte-serviettes aux deux pieds en suivant l' ordre 1a-1b-1c-1d.

2- *Posizionare la griglia sui due piantoni delle gambe che servono a bloccare le gambe alla parete e fissarle per mezzo delle due apposite viti con testa sagomata.*
Position the grill into the two leg columns which are needed to fit the legs to the wall and fix with the two shaped head screws.
Positionner la grille sur les deux goujons des supports qui servent à bloquer les supports au mur et les fixer avec les deux vis à téte profilée.

3- *Con la struttura ben assemblata e fissa procedere a presentarla sotto il lavabo segnando il punto di ancoraggio alla parete (N.B. è importante che in questa operazione vengano registrati i piedini in modo che la parte superiore delle gambe tocchi con il lavabo nei punti di ancoraggio). Togliere la struttura ed a questo punto fissare alla parete le due placche svasate (figura A) con gli appositi tasselli e viti del kit.*
Place the assembled structure under the washbasin and indicate the attachement points to the wall (N.B. It is important to adjust the feet correctly so that the upper part of the legs touch the washbasin at the attachement points). Remove thye structure and fix the provided caps and screws into the two countersunk holes (Figure A).
Une fois que la structure est bien assemblée et fixée, la placer sous le lavabo en marquant les point d' ancrage au mur (N.B. il est important de régler les pieds au cours de cette opération de facon à ce que la partie supérieure des pieds touche le lavabo au niveau des point s d' ancrage). Retirer la structure et ensuite fixer au mur les deux plaques évasées (Figure A) avec les chevilles appropriées et les vis du kit.

4- *Posizionare la struttura sotto il lavabo innestando i due piantoni di bloccaggio a parete sulle placche svasate ed a questo punto fissare il tutto stringendo i due grani che agiranno sulla svasatura della placca.*
Position the structure under the washbasin engaging the two wall locking pins into the countersunk holes. Fix the structure by tightening the locking pins which will act on the countersinking of the plate.
Positionner la structure sous le lavabo en insérant les deux goujons de blocage au mur sur les plaques évasées et ensuite fixer le tout en serrant les goujons qui agissent sur le rebord del al plaque.

5- *Bloccare al lavabo nei punti dove si trovano gli inserti in ottone sia le gambe che iil portasciugamani per mezzo delle apposite viti.*
Fix the washbasin by inserting the provided screws into the brass inserts of the legs and the towel rail.
Bloquer sur le lavabo, au niveau des points où se trouvent les douilles en laiton, tant les supports que le porte-serviettes à l' aide des vis appropriées.